A		2009-08-02			
ZMIANA	MODYFIKACJA	DATA	KREŚLIŁ	SPRAWDZIŁ	ZATWIERDZIŁ

ELTF mgr inż. Tadeusz Furtak

Pl. J. Piłsudskiego 15-17D m 9
45-706 OPOLE

Tel. 77-45645 Fax. 77-45645

KREŚLIŁ: inż.T. Furtak OPL/0362/PWOE/07

SPRAWDZIŁ:

DATA UTWORZENIA: 2012-02-10

PROJEKT NR: 01/02/2012

URZĄD MIEJSKI W KIETRZU

ul. 3-go Maja 1
48-130 KIETRZ

Tel. 77-485 45 04 Fax 77-485 43 59

WOJNOWICE ZASILANIE ELEKTROENERGETYCZNE

POMPOWNIA ŚCIEKÓW PO

Strona tytułowa
Wojnowice Pompownia Ścieków PO

DOKUMENT NR : **01/02/2012**

Dokument zrealizowano programem SEE, Grupy IGE+XAO

NR SCH.	TUTYŁ SCHEMATU	MODYFIKACJA 1	2	3	4	5	6	7	8	9
1	Strona tytułowa	A								
2	Zestawienie schematów	A								
3	Schemat strukturalny zasilania	A								
4	Schemat zasadniczy zasilania	A								
5	Plan rozmieszczenia urządzeń w złączu kablowo pomiarowym ZKP	A								
6	Zestawienie kabli									
7	Zestawienie materiałów	A								
		A								

NR SCH.	TUTYŁ SCHEMATU	MODYFIKACJA 1	2	3	4	5	6	7	8	9

ELTF mgr inż. Tadeusz Furtak
Pl. J. Piłsudskiego 15-17D m 9
45-706 OPOLE

PROJEKTOWAŁ: inż.T. Furtak OPL/0362/PWOE/07
SPRAWDZIŁ:
DATA UTWORZENIA: 2012-02-10

L.P.	DATA	MODYFIKACJA	NAZWISKO
A	2009-08-02		

URZĄD MIEJSKI W KIETRZU

Projekt nr : **01/02/2012**

WOJNOWICE ZASILANIE ELEKTROENERGETYCZNE

Zestawienie schematów
Wojnowice Pompownia Ścieków PO

SCHEMAT 2
◄ 1 3 ►

Program SEEv. 4019

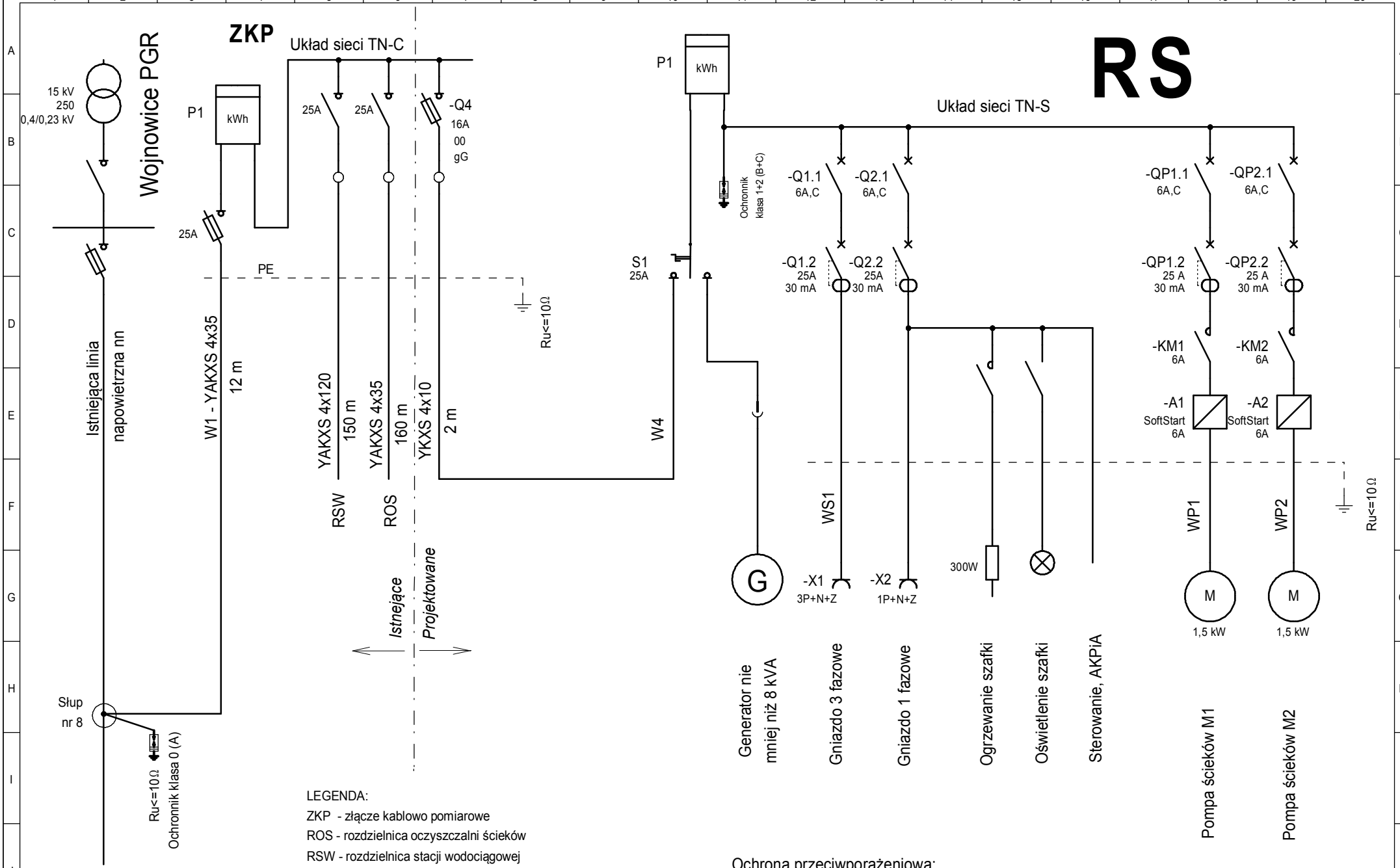

ELTF mgr inż. Tadeusz Furtak Pl. J. Piłsudskiego 15-17D m 9 45-706 OPOLE	PROJEKTOWAŁ inż.T. Furtak OPL/0362/PWOE/07 SPRAWDZIŁ DATA UTWORZENIA 2012-02-10	A L.P.	2009-08-02 DATA	MODYFIKACJA	NAZWISKO	URZĄD MIEJSKI W KIETRZU Projekt nr : **01/02/2012**	WOJNOWICE ZASILANIE ELEKTROENERGETYCZNE Schemat strukturalny zasilania Wojnowice Pompownia Ścieków PO

SCHEMAT
3
◄ 2 4 ►
Program SEEv. 4019

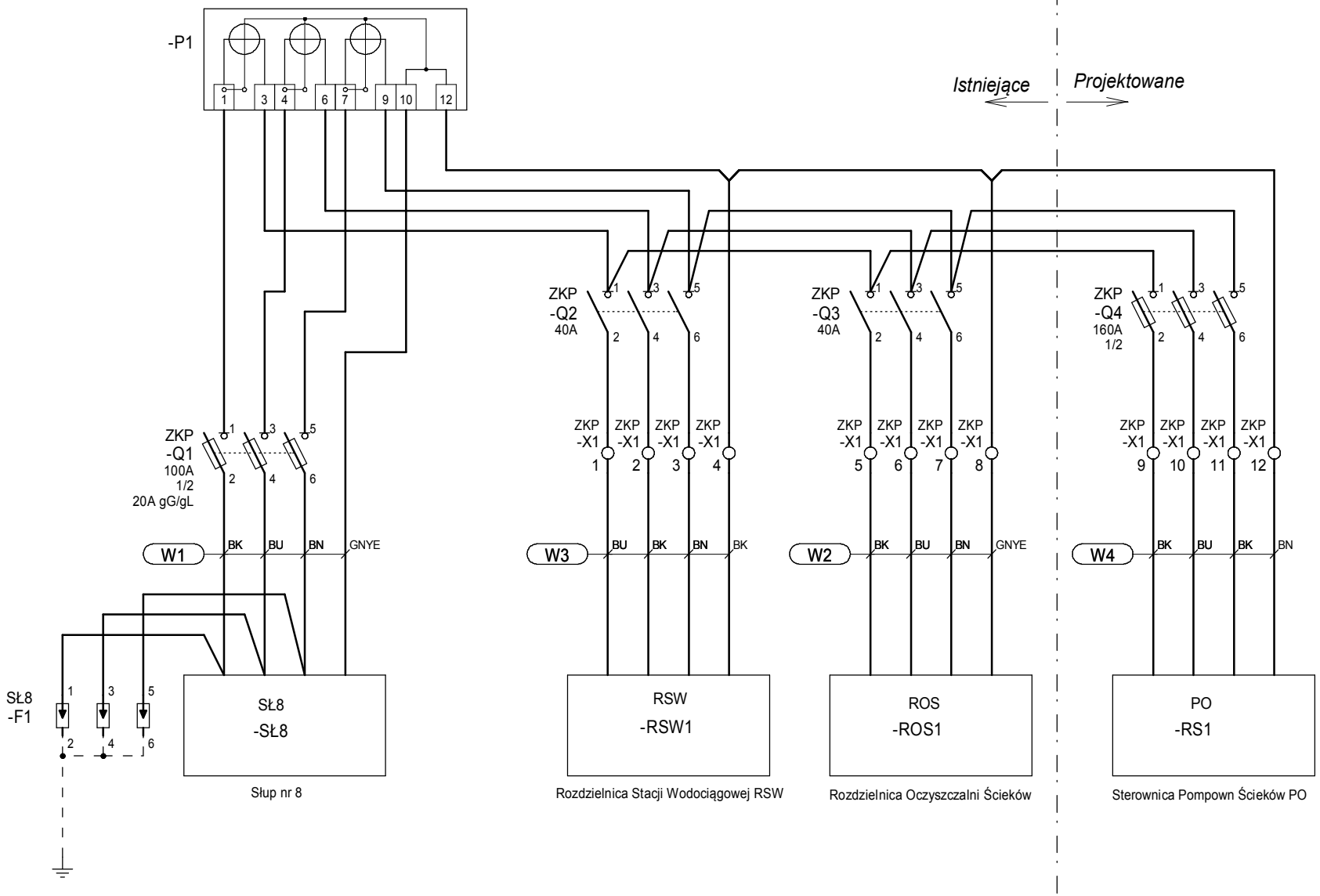

ELTF mgr inż. Tadeusz Furtak Pl. J. Piłsudskiego 15-17D m 9 45-706 OPOLE	PROJEKTOWAŁ inż.T. Furtak OPL/0362/PWOE/07 SPRAWDZIŁ DATA UTWORZENIA 2012-02-10	A L.P.	2009-08-02 DATA	MODYFIKACJA	NAZWISKO	URZĄD MIEJSKI W KIETRZU Projekt nr : **01/02/2012**	WOJNOWICE ZASILANIE ELEKTROENERGETYCZNE Schemat zasadniczy zasilania Wojnowice Pompownia Ścieków PO

SCHEMAT
4
◄ 3 5 ►
Program SEEv. 4019

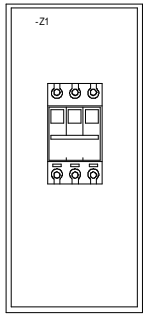

Miejsce dobudowania skrzynki dla projektowanego rozłącznika

Zastosować szafkę o wysokości szafki z licznikiem
i szerokości szafki z rozłacznikiem

= + ZKP

ELTF mgr inż. Tadeusz Furtak Pl. J. Piłsudskiego 15-17D m 9 45-706 OPOLE	PROJEKTOWAŁ inż.T. Furtak OPL/0362/PWOE/07 SPRAWDZIŁ DATA UTWORZENIA 2012-02-10	A	2009-08-02			URZĄD MIEJSKI W KIETRZU Projekt nr : **01/02/2012**	WOJNOWICE ZASILANIE ELEKTROENERGETYCZNE Plan rozmieszczenia urządzeń w złączu kablowo pomiarowym ZKP Wojnowice Pompownia Ścieków PO
		L.P.	DATA	MODYFIKACJA	NAZWISKO		

SCHEMAT 5
◄ 4 6 ►
Program SEEv. 4019

OZNACZENIE	TYP / PRZEKRÓJ	LOKALIZACJA WYJŚCIA	LOKALIZACJA WEJŚCIA	DŁUGOŚĆ	TRASA KABLA
W1	YKXS 4x10	ZKP	RS	2	

ELTF mgr inż. Tadeusz Furtak
Pl. J. Piłsudskiego 15-17D m 9
45-706 OPOLE

PROJEKTOWAŁ: inż.T. Furtak OPL/0362/PWOE/07
SPRAWDZIŁ:
DATA UTWORZENIA: 2012-02-10

L.P.	DATA	MODYFIKACJA	NAZWISKO
A	2010-01-26		

URZĄD MIEJSKI W KIETRZU

Projekt nr : **01/02/2012**

WOJNOWICE ZASILANIE ELEKTROENERGETYCZNE

Zestawienie kabli
Wojnowice Pompownia Ścieków PO

SCHEMAT 6

Program SEE v. 4019

KOD MATERIAŁU	PRODUCENT	OPIS	ILOŚĆ
RBK63-822516-011C, 1115282104T	APATOR	ROZŁĄCZNIK BEZPIECZNIKOWY RBK 00, MONTAŻ-PŁYTA,	1
OPS26	H. SYPNIEWSKI	OBUDOWA TERMOUTWARDZALNA Z DASZKIEM Z TWORZYWA TERMOUTWARDZALNEGO 265x600x250	1
1115282104T	APATOR	WKŁADKA BEZPIECZNIKOWA NOŻOWA, ROZMIAR 00 gG 16A	3

KOD MATERIAŁU	PRODUCENT	OPIS	ILOŚĆ

ELTF mgr inż. Tadeusz Furtak
Pl. J. Piłsudskiego 15-17D m 9
45-706 OPOLE

PROJEKTOWAŁ: inż.T. Furtak OPL/0362/PWOE/07
SPRAWDZIŁ:
DATA UTWORZENIA: 2012-02-10

L.P.	DATA	MODYFIKACJA	NAZWISKO
A	2010-01-26		

URZĄD MIEJSKI W KIETRZU

Projekt nr : **01/02/2012**

WOJNOWICE ZASILANIE ELEKTROENERGETYCZNE

Zestawienie materiałów
Wojnowice Pompownia Ścieków PO

SCHEMAT 7

Program SEEv. 4019